ŘEZ F–F

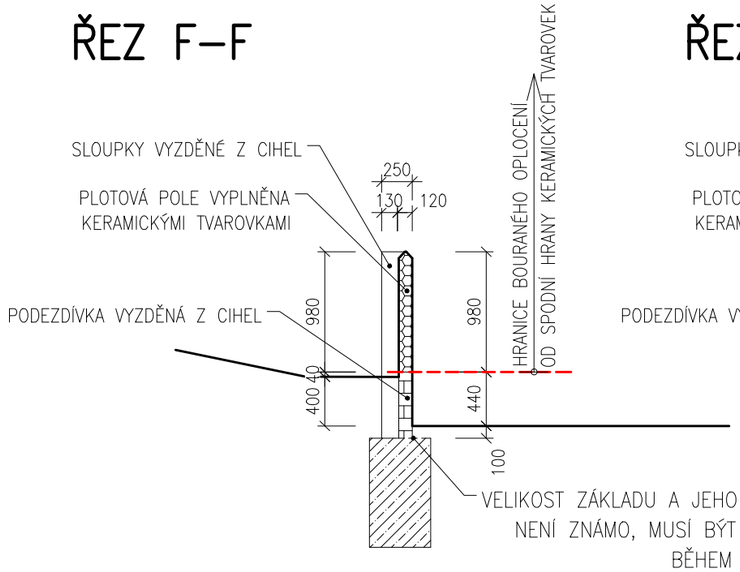

ŘEZ G–G

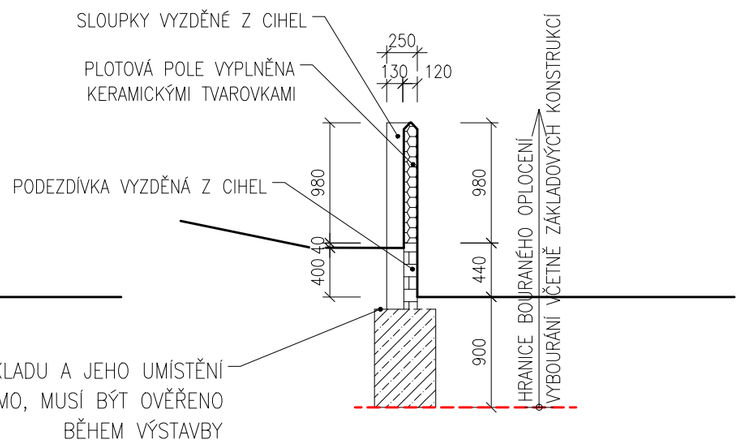

ŘEZ H–H

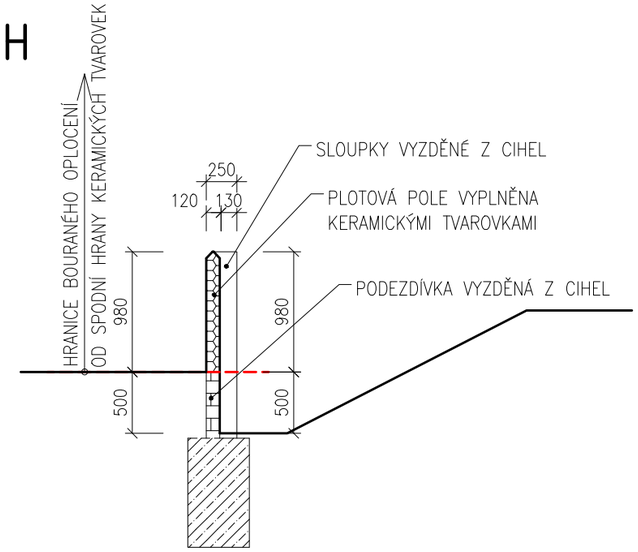

ŘEZ I–I

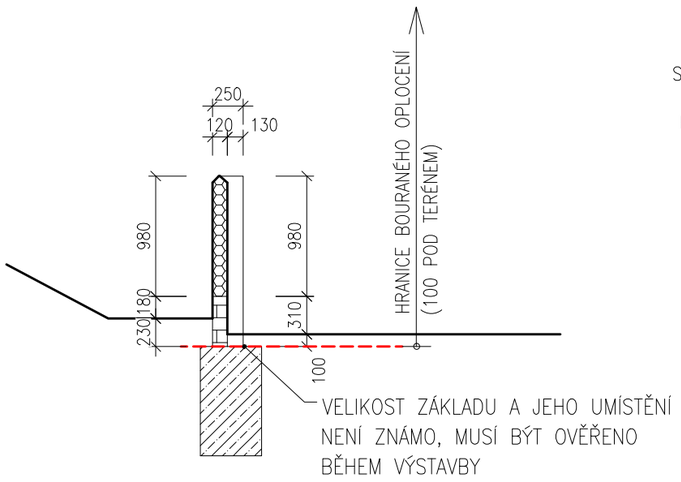

ŘEZ J–J

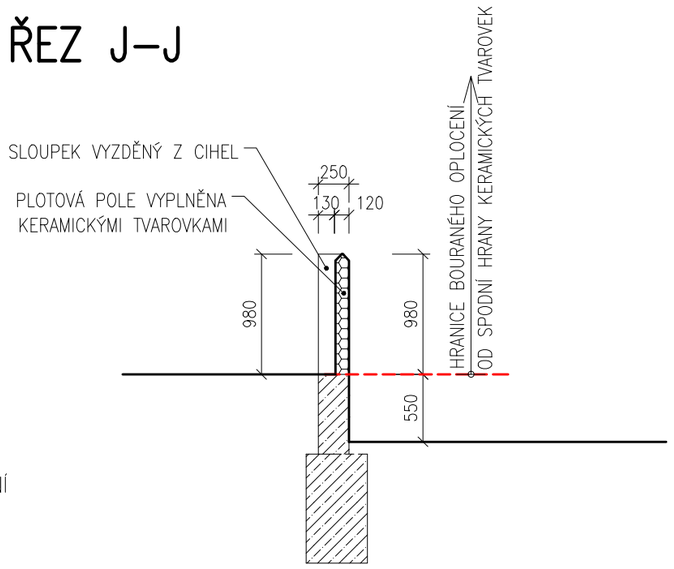

projektoval	kreslil	odp. projektant	ved. projektant	KASÍK – PROJKA s.r.o. J. Mukařovského 2301 397 01 Písek tel. 603 816 432 IČO: 28082664 DIČ: CZ28082664
Ing. Petr Kasík	Ing. Petr Kasík	František Kasík	František Kasík	
SÚ: Písek		MěÚ: Písek		

investor: Základní škola Josefa Kajetána Tyla a Mateřská škola Písek, Tylova 2391, Tylova 2391, 39701 Písek, IČO:70890889

Stavební úpravy oplocení u objektu 11.MŠ Na Ryšavce 241, Písek

Objekt SO–01 Oplocení

D.1.1. – Architektonicko stavební řešení

datum: 8/2022	
formát: 2 x A4	
účel: DPS	
měřítko: 1 : 50	
zak. číslo:	
číslo paré:	č. výkresu: D.1.1.6

obsah výkresu:

ŘEZ F–F, G–G, H–H, I–I, J–J – STÁV. STAV